Dane aktualne na dzień: 20-04-2024 11:20

Link do produktu: https://www.karnisz-e.pl/aluminiowy-system-karniszowy-top-line-z-szyna-80mm-p-472.html

System karniszowy Top Line

Opis produktu

Top Line to nie tylko standardowy karnisz. To wielofunkcyjny szynowy system aranżacji okien oferujący niemal nieograniczoną ilość rozwiązań i zastosowań. Może pełnić funkcję zwykłego karnisza, z jednym lub dwoma torami albo efektownej osłony maskującej mniej atrakcyjne instalacje.

KARNISZ-E.PL

TOP LINE
NEW
PRODUCT
QUALITY

Profil główny wykonany z aluminiowej szyny o przekroju 80x16 mm można zamocować do ściany lub do sufitu.
Funkcjonalne wsporniki o różnych długościach są tak skonstruowane, że umożliwiają podwieszenie dodatkowych szyn lub rolet (np. standardowych rolet materiałowych lub rolet rzymskich).
System jest dostępny w długościach 160, 200, 240, 300, 400 i 600 cm, z możliwością docięcia do wymiarów pośrednich na indywidualne zamówienie.

1. **Wybierz jedną z możliwości zakończenia systemu:**

zakończenie Square:

minimalistyczna zaślepka:

profil zamykający:

Profil zamykający pozwala na uniknięcie prześwitów pomiędzy tkaniną zawieszoną na karniszu a ścianą okienną, co ma istotne znaczenie w pomieszczeniach, w których odbywają się projekcje (np. w pokojach telewizyjnych, z kinem domowym, a także w salach konferencyjnych).

2. **Określ miejsce montażu karnisza**

System karniszowy Top Line możesz zamocować **do ściany lub do sufitu**.
W przypadku montażu ściennego dostępne są trzy **długości wsporników: 9 cm, 15 cm i 21 cm**. Dłuższe wsporniki mają zastosowanie, gdy trzeba ominąć parapet lub grzejnik umieszczony pod oknem, a także w przypadku zastosowania dodatkowych elementów aranżacji na systemie np. podwieszenie rolety.

Montaż ścienny systemu karniszowego Top Line z dodatkową szyną Square Line 35x14 mm:

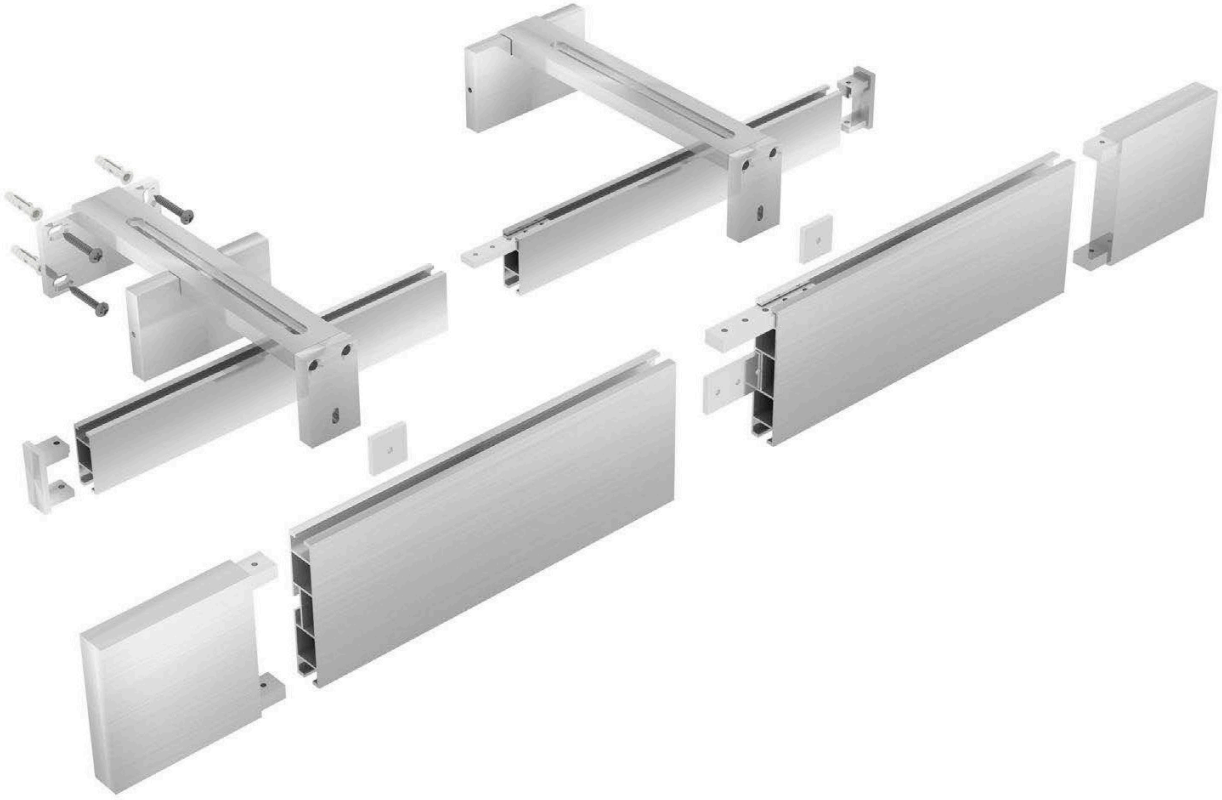

Wariant montażu do sufitu:

Wspornik sufitowy oznaczony cyfrą 5, kątownik 2 podtrzymuje boczki, które sa połączone z głównym profilem łącznikiem 90 stopni (3).

3. **Określ wariant systemu:**

3.1 **jednotorowy**:

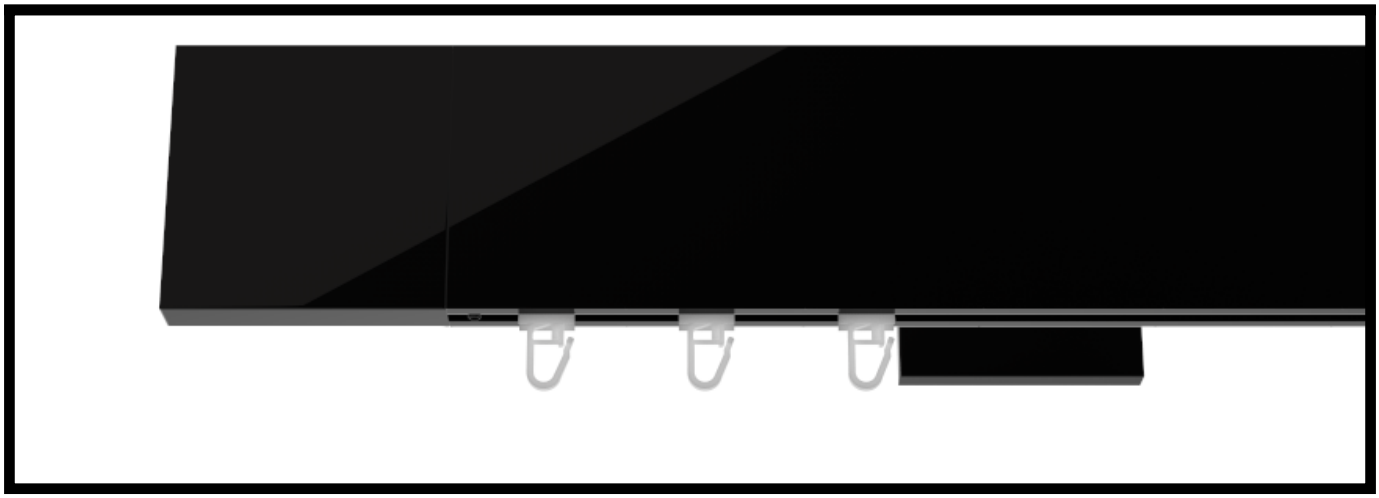

3.2 **z podwieszoną drugą szyną Square Line 35 x 14 mm**

3.3 **z możliwością podwieszenia rolety**:

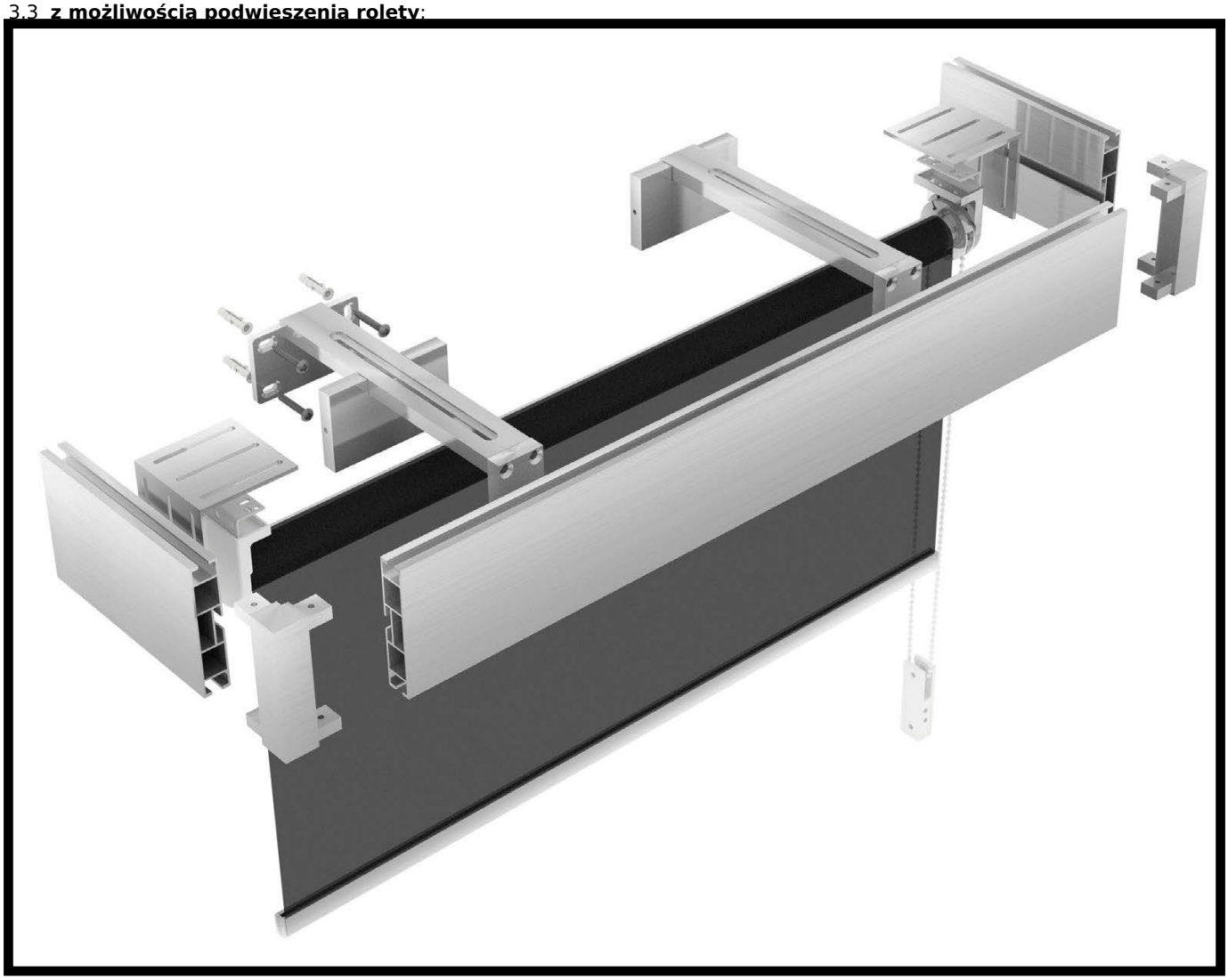

Roletę możesz zamocować do systemu szynowego TopLine na dwa sposoby:

- **do boczków zamykających** - roleta wypełni całą przestrzeń karnisza, profil główny pełni w takim przypadku rolę dekoracyjnej maskownicy. Maskownica może być oczywiście wyposażona w ślizgi z agrafką lub żabką, dzięki czemu możesz na niej zawiesić zasłony lub firanki.
- **bezpośrednio do wsporników karnisza** - w takim przypadku profil główny może być dłuższy niż szerokość rolety.

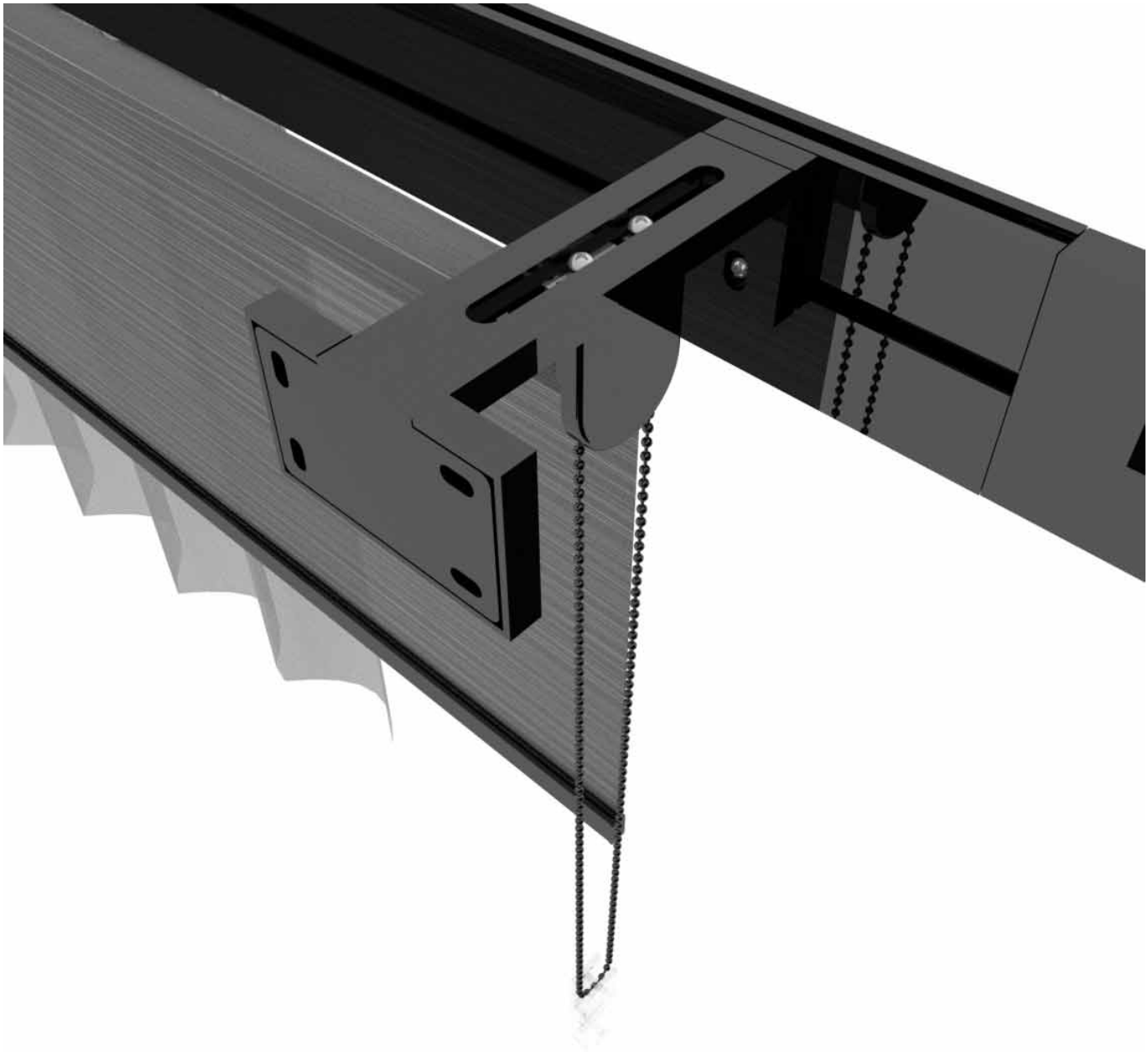

- **na profilu montażowym**. Zastosowanie specjalnego profilu montażowego ułatwi montaż rolety - może być szersza niż rozstaw wsporników. Profil montażowy można zamocować dodatkowo na wsporniku środkowym, gdy długość karnisza przekracza 220 cm.

4. **Dopasuj kolor systemu do aranżacji okna i wnętrza. Wybierz jeden z czterech kolorów wykończenia karnisza Top Line:**

- **efekt stali szczotkowanej**
- **biały połysk**
- **czarny połysk**
- **czarny mat.**

SHADOWS
CLUB

5. **Wybierz dodatkowe elementy dekoracyjne, jeśli chcesz bardziej zindywidualizować swój projekt dekoracji okna.**

- z logo TopLine czarno-białym na białym tle:

- z logo TopLine stalowo-czarnym na czarnym tle:

- z logo TopLine miedziano-czarnym na czarnym tle:

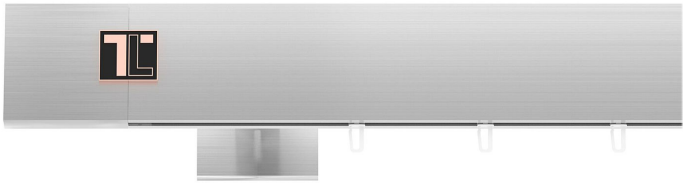

- ze znaczkiem Galaxy czarno-białym:

- ze znaczkiem Galaxy miedziano-czarnym:

- z końcówką Modern:

Zapytaj o szczegóły lub poproś o wycenę systemu

Produkt posiada dodatkowe opcje:

kolor: stal , biały błysk , czarny błysk , czarny mat